OCEANMEC

ENERGY INTERNATIONAL

www.oceanmec.com

OCEANMEC TEAM

Dünyada genel olarak enerjinin gelişim hızı baş döndürücü şekilde ilerlemektedir. Bu durum hizmet ve ürün sağlayıcılarının da kendilerini sürekli olarak geliştirmelerini ve değişen ihtiyaçlara gerektiği ölçüde, zamanında cevap verebilmelerini zorunlu kılmaktadır.

İhtiyaçlar tespit edildiğinde bu ihtiyaçların giderilmesi için en iyi çözümü sunmak ve ihtiyaçlara uygun teknolojinin getirdiği imkânları kullanarak en makul çözümleri üretebilmek için belirli bir bilgi birikim uzmanlığı gerektirmektedir.

Türkiye'nin sektöründeki en büyüğü olan Oceanmec Energy International, enerji sektörünün zamanla artan ihtiyaçlarını karşılamak ve hizmet vermek amacıyla 2009 yılından beri çözümler üretmektedir. Jeotermal ve petrol sektöründe kuyu tamamlama ve workover konusunda son teknoloji ekipmanları, geniş ürün yelpazesi ile birçok firmaya çözüm ortağı olmuştur. İşimize duyduğumuz saygı, çalışmalarımızdaki titizlik ve kaliteyi ön planda tutarak müşterilerimize en iyi şekilde hizmet verebilmek prensiplerimizin temelini oluşturmaktadır. Hedeflerine Milli kaynak milli gelir penceresinden bakarak emin adımlar ile devam eden Oceanmec siz değerli müşterilerimize en iyi şekilde hizmet vermeyi hedeflemektedir.

Gelişen ve değişen enerjide sizleri de bizimle beraber gelişerek büyümeye davet ediyoruz.

ANAHTAR TESLİM ÇÖZÜMLER

Turnkey Solution

SONDAJ HİZMETLERİ

YÖNLÜ SONDAJ HİZMETLERİ

KUYU TAMAMLAMA HİZMETLERİ

ÜRETİM VE BAKIM HİZMETLERİ

NDT/TAHRİBATSIZ MUAYENE HİZMETLERİ
NON-DESTRUCTIVE TESTING

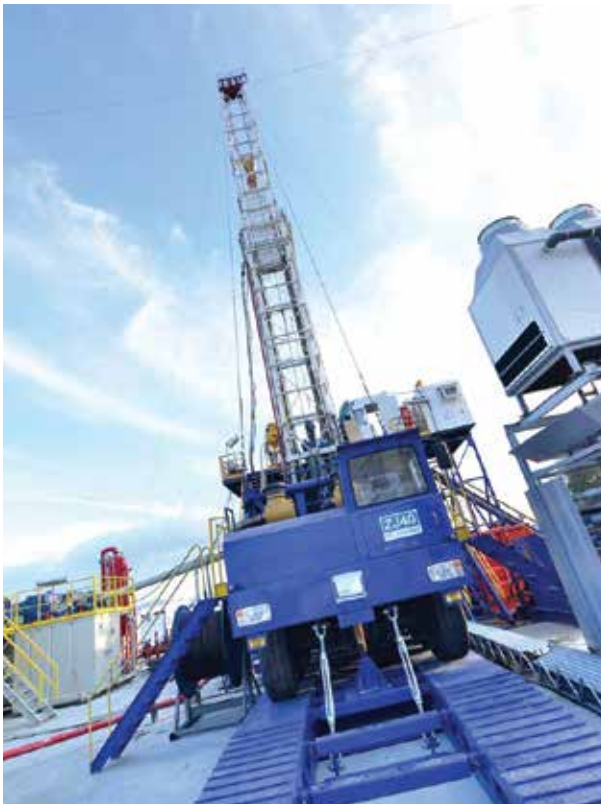

KARAHAN

Sondaj Servisi

- Sondaj
- Workover
- Yönlü Sondaj Servisi

Ekipman Kiralama Servisi

- Well Head-BOP
- Casing Operations
- Fishing Equipment
- Downhole Equipment

Diğer Servisler

- Sondaj Danışmanlık
- Çamur Logu Servis
- Çamur ve Dry Location

SONDAJ *Sanatları*

SONDAJ *Servisleri*

- Karahan Kule

ZJ-40

- Göktürk Kule

DS-150

- Uygur Kule

IDECO Type
Telescopic Double

"Sondaj kulelerimizin ve ekipmanlarımızın kalitesini artırarak hizmetlerimize yatırım yapmaya devam ediyoruz."

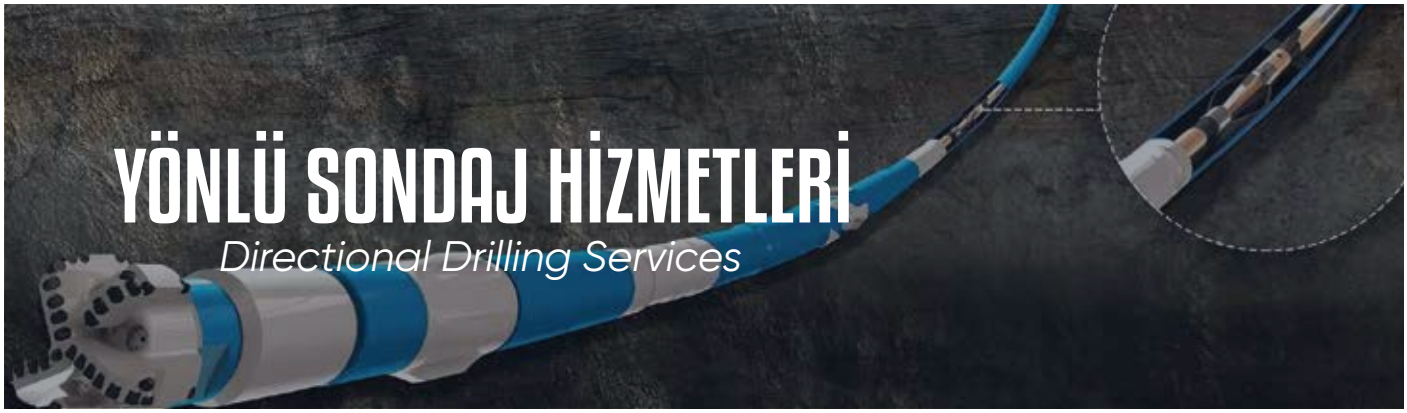

YÖNLÜ SONDAJ HİZMETLERİ

Directional Drilling Services

Yönlü Sondaj

- Yatay Sondaj
- Build and Hold
- Directional Drilling
- S-Well
- Performans Sondaj
- Vertical Monitoring
- Re-entry Drilling

Dizayn

- Kuyu Planlama
- 3D Görselleştirme
- Torque and Drag Modelling
- BHA Tasarımı
- Anti - Collision
- Alan Optimizasyonu

Diğer Servisler

- Mud Motor Kiralama
- Kuyu İçi Ekipmanı Kiralama
- Sondaj Jar'ı Kiralama

"Sürekli gelişimi hedef alan ekibimiz, kuyu planlamadan ekipman seçimine, en zorlu kuyu şartlarında bile doğru ve güvenilir veri akışı ile maliyet ve riskleri minimize ederek optimum sürede gerek jeotermal gerek doğalgaz & petrol kuyularında dik, J ve S tip yönlü kuyu kazarak çözüm ortağı olmaktadır."

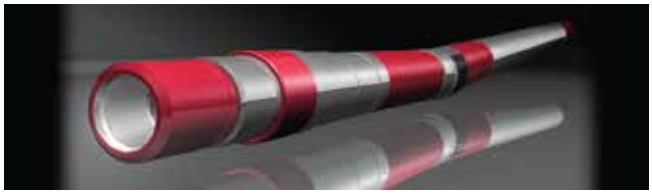

KUYU TAMAMLAMA HİZMETLERİ

Well Completion Services

Coiled Tubing Hizmetleri

Çimentolama Hizmetleri

Nitrojen (N2) Hizmetleri

Asitleme Hizmetleri

“Oceanmec; kuyu üretkenliğini koruma veya artırma amacıyla uluslararası standartlara uygun, mobil ve alanında en iyi olan ünite, tank ve ekipmanları ile asit, asit kimyasalları, nitrojen tedariği sağlar.”

Kuyu Tamamlama Hizmetleri

Well Completion Services

- Slickline Uygulamaları
- Gyro Uygulamaları
- Kuyu ve Rezervuar Testleri
- Kalibrasyon Hizmetleri

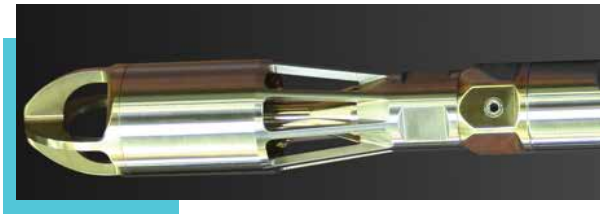

“Oceanmec; kuyunun üretime hazır hale getirilmesi, kuyu üretim veriminin artırılması, enjeksiyon kabiliyetinin iyileştirilmesi ve kuyu hakkında kimyasal ve fiziksel tüm verilere ulaşarak verimli, sürdürülebilir kullanımı için stratejik planlamalar yaparak çözüm ortağı olmaktadır.”

ÜRETİM VE BAKIM HİZMETLERİ

Production and Maintenance Services

İmalat ve Onarım

- Hardbanding
- Hardfacing
- Drill String Sub İmalatı
- Plazma Kesim ve Casing Slot Açma
- Kuyubaşı Flanş Üretimi
- Sondaj İçin Özel Ekipman ve Malzeme Üretimi
- Pin-Box Tamiri, SDR
- DP-HWDP-Kelly Tamiri
- Kuyubaşı ve İnhibitör Sistemi İmalatı
- Makine Tasarımı ve Üretimi

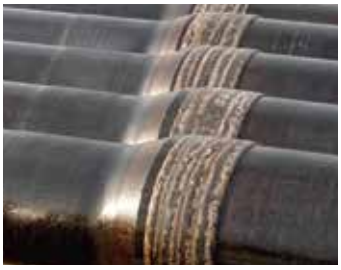
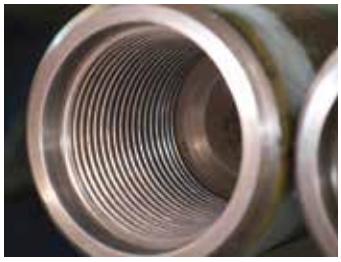

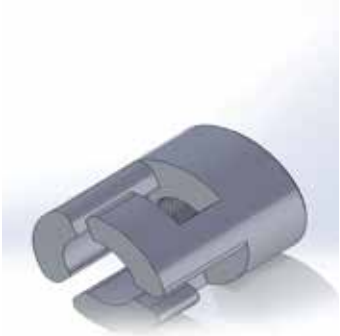

MUD PUMP REPLACEMENT PARTS (SEAT VALVE)

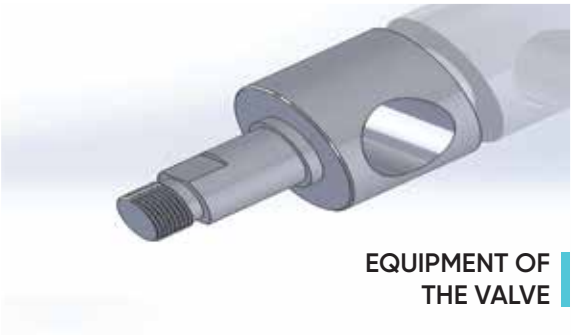

EQUIPMENT OF THE VALVE

EQUIPMENT OF THE VALVE

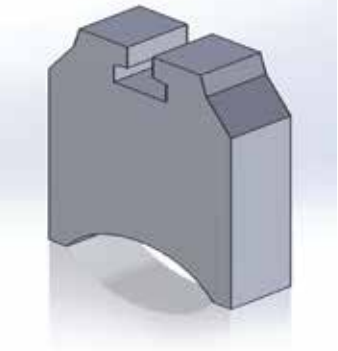

FISHING TOOLS

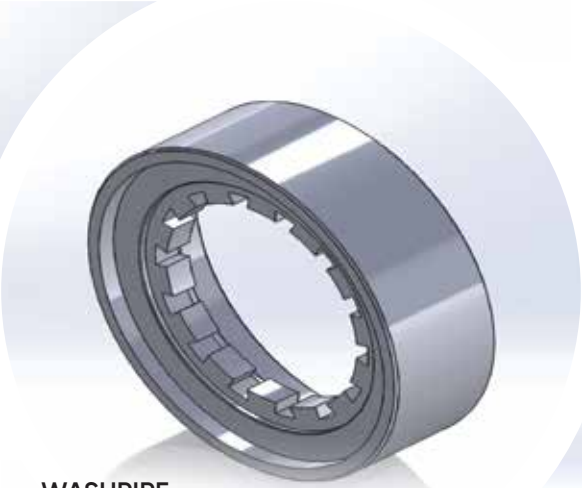

WASHPIPE PACKING (SPARE PART)

COIL TUBING NOZZLE

MUD PUMP'S SPARE PARTS (COVER TAPER LOCK)

POWER TONG PARTS

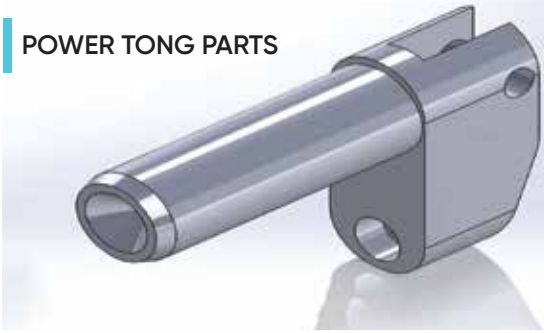

EQUIPMENT OF THE VALVE

KUYU DİBİ EKİPMANLARI BAKIM ONARIM HİZMETLERİ

Maintenance And Repair Of The Downhole Equipments

Sondaj dişli araç ve ekipmanlarının güvenli ve verimli sökme ve montaj işlemlerinde kullanılmak üzere tasarlanmıştır. Bu sistem yatay ve tamamen hidrolikle çalışmaktadır. Ünitenin sabit bölmesinin yanı sıra bir ray üzerinde yatay hidrolikle hareket eden bölümü de mevcuttur.

- Güvenli ve Kolay Kullanım
- Tamamen Özelleştirme
- Verimlilik
- Güçlü Çapraz Punta ve Süspansiyon
- Kelepçe Kuvvetinin Torka Oranı
- Kendinden Merkezleyici Silindir Kelepçeler

“ TorqueMaster ”

“Torque Control System (JAM UNIT)”

Tork ve dönüş kontrol sistemi ile, Casing boru bağlantısının optimum sıkma torkunu sağlamak için kontrol cihazı tarafından ölçülen ve görüntülenen değerleri elektronik ortama aktarılarak kayıt altına alınması sağlanır.

“Kuyu İçi Elektrikli Dalgıç Pompası”

Electrical Submersible Pumps

ESP Operasyonları

ESP (Electrical Submersible Pump) sistemleri petrol ve jeotermal kuyularında oldukça sık kullanılan kritik ve temel bileşenlerden biridir. ESP sistemlerinin petrol ya da jeotermal kuyularına set etmek veya yüzey almak için ekip ve ekipmanlarımız hizmet vermektedir. ESP operasyonlarında, güvenli, hızlı ve müşterinin en az üretim kaybı hedeflenmektedir.

TAHRİBATSIZ MUAYENE HİZMETLERİ

Non-Destructive Testing Services

- Manyetik Parçacık Muayene (MT)
- Sıvı Penantrant Testi (PT)
- Eddy Current Muayenesi (ET-EMI)
- Ultrasonik Muayene (UT)

"NDT Ekibimiz alanında tecrübeli ve işin gerekliliği olan sertifikalara sahiptir."

Mobil Inspekte Aracı

Kendi bünyemize ait mobil Inspekte aracıyla sondaj dizisi, kule ve kaldırma ekipmanları gibi sektörde ihtiyaç duyulan ekipmanlara uluslararası standartlarda tahribatsız muayene yöntemleri ile çözüm ortağı olmaktan memnuniyet duyuyoruz.

OPERASYON MÜKEMMELLİĞİ ÇERÇEVESİNDE HİZMETLERE YAKLAŞIMIMIZ

Saygı

Ortak hedeflerimize öncelikle birbirimize saygı duyarak ve birlikte çalışarak ulaşırız.

Çözüm Odaklılık

#OceanmecTeam olarak müşterimizi çözümsüz bırakmayız, gri alanları sahipleniriz. Problemleri öngörür, proaktif ve akılcı çözümler sunarız.

Şeffaflık

#OceanmecTeam olarak bilginin doğru zamanda, doğru kişilerle paylaşılmasına önem veririz. Yeni gelişmelerin işimize olan etkisini paylaşırız. Açık yüreklilikle gerçekleri söyler, etkin geri bildirimin önemine inanırız.

Tutku ve Sahiplenme

Tutku ile yürüttüğümüz işimizde elde ettiğimiz başarılardan gurur duyarız. İşimizi yaparken etik kültürümüze uygun hareket eder ve herkes için iyi bir rol model oluruz. Fark yaratan çalışanlarımızı her zaman destekleriz.

OCEANMEC
WELL INTERVENTION SERVICES
OCEANMEC
ENERGY INTERNATIONAL

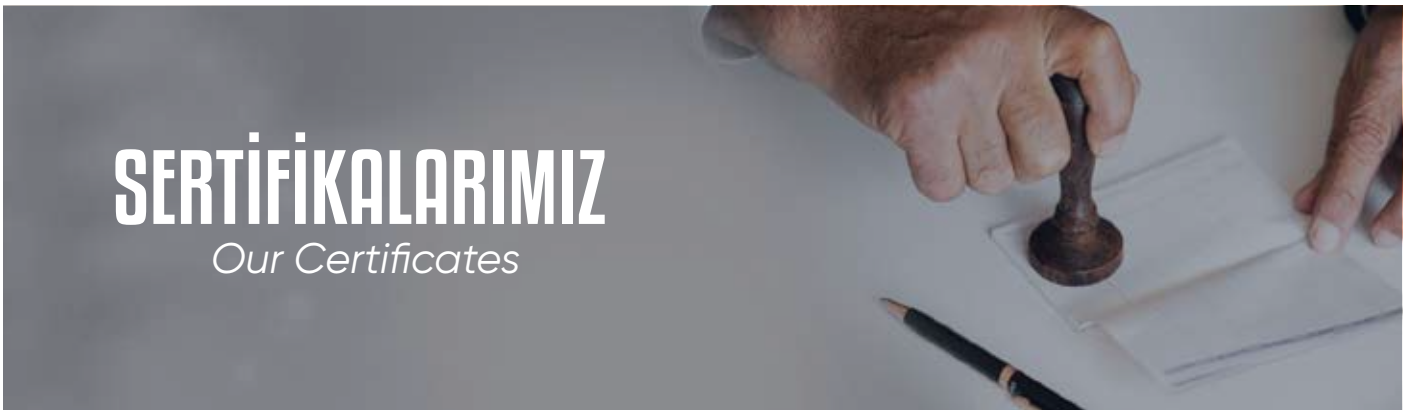

SERTİFİKALARIMIZ

Our Certificates

- **Kalite Yönetim Sistemi**

ISO 9001

- **Çevre Yönetim Sistemi**

ISO 14001

- **İSG Yönetim Sistemi**

ISO 45001

- **Müşteri Memnuniyet Sistemi**

ISO 10002

"Sürekli iyileştirmeyi ilkelerinin başına koyan firmamız, tüm süreçlerde müşterinin ihtiyaç ve beklentilerini karşılayan bir anlayış içinde müşteri memnuniyetini ön planda tutarak, güvenilir ve aranan firma olmaya özen göstermektedir."

REFERANSLARIMIZ

Our References

BEŞTEPELER
TÜRKİYE PETROLLERİ ANONİM ORTAKLIĞI
SOCAR
GÜRİŞ
GMK ENERJİ
Geolite
MEGE
turcos
YILSAN
Limak
DalEnerji
kalyon
greeneco ENERJİ
ENERJEO
ÇELİKLER JEOTERMAL
SANKO ENERJİ
KARADENİZ ENERGY
MET WELL SERVICES
TÜRKERLER
MASPO
AKÇA ENERJİ
RSC
GÜNEY YILDIZI PETROL
WZL
KALE HOLDING
MAREN
viyatek
VIKING SERVICES
GÜMÜŞKÖY JEOTERMAL ENERJİ
valeura enerji
ETİ SODA
içtaş inşaat
OTC OFFSHORE TECHNOLOGY CENTER
CONDOR PETROLEUM INC
vansan
SDS ENERJİ
ALBIOMA
Schlumberger
GEONET
SENTOR ENERGY
Transmark Renewables
SAFİR
Aladdin Middle East Ltd.
MTA
EMİRLER ENERJİ
ZORLU ENERJİ
Özmen Holding ENERJİ
PRODUCTION SOLUTIONS

Söke Yolu Üzeri Gümüşyeniköy Yanı Ortaklar/Germencik/Aydın

0 (256) 577 38 39

0 (256) 577 47 48

www.oceanmec.com

info@oceanmec.com